Dane aktualne na dzień: 08-06-2026 17:51

Link do produktu: https://megamarketonline.pl/stojak-na-pokrywki-i-talerze-metalowy-bialy-34x17xx18-5-cm-p-8197.html

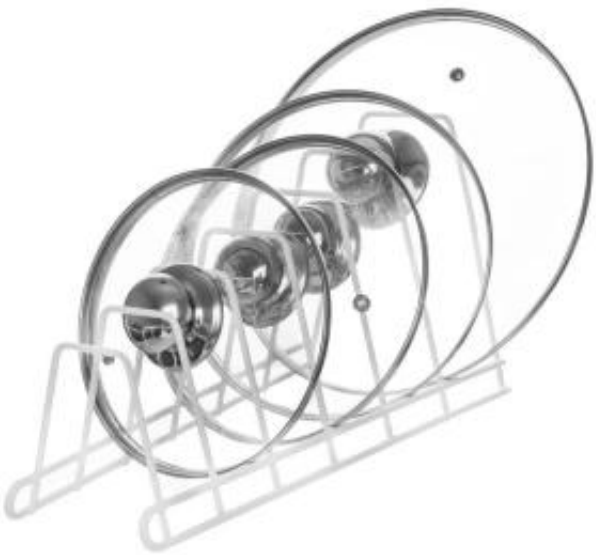

Stojak na pokrywki i talerze metalowy biały 34x17xx18,5 cm

Cena brutto	**23,90 zł**
Cena netto	**19,43 zł**
Dostępność	**Dostępny**
Stan magazynowy	**48 szt.**
Numer katalogowy	**008197-MMO**
Kod producenta	**122966**
Kod EAN	**8592381160272**

Opis produktu

 PRAKTYCZNY - Stojak na pokrywki i talerze o wymiarach 34 x 17 x 18,5 cm. Organizer pomieści 6 talerzy lub pokrywek. Można przechowywać w nim również deski do krojenia.

 METALOWY - Wykonany z wysokiej jakości metalu w kolorze białym.

 ORGANIZER - Idealnie sprawdzi się do przechowywania pokrywek oraz płaskich talerzy w pozycji pionowej. Głębokie talerze możemy przechowywać w organizerze w zależności od ich wyprofilowania. Może posłużyć jako organizer do głębokiej szuflady lub szafki.

 PRZYDATNY - Z jego pomocą wyeksponujemy ulubione talerze oraz zachowamy porządek podczas przechowywania pokrywek. Zapobiega uszkodzeniom pokrywek.

 KLASYCZNY STYL - Stojak będzie idealnie pasował w kuchni nowoczesnej oraz klasycznej.

Organizer do przechowywania sześciu pokrywek lub talerzy. Możemy przechowywać go na blacie lub umieścić w szafce czy głębokiej szufladzie. Dzięki niemu zarówno pokrywki jak i talerze będą przechowywane w pozycji pionowej. Organizer pomoże nam uniknąć bałaganu w szufladach, który powodują rozrzucone pokrywki. Łatwy w czyszczeniu. Klasyczny wzór i kolorystyka sprawią, że pasuje do każdej kuchni. **Oryginalny produkt czeskiej marki Orion.** Wyprodukowano zgodnie z europejskimi standardami.

Praktyczny organizer wykonany z metalu w kolorze białym. Szybko i łatwo wyciągniemy właściwy talerz z szuflady lub szafki. Pomieści 6 talerzy, pokrywek lub desek.